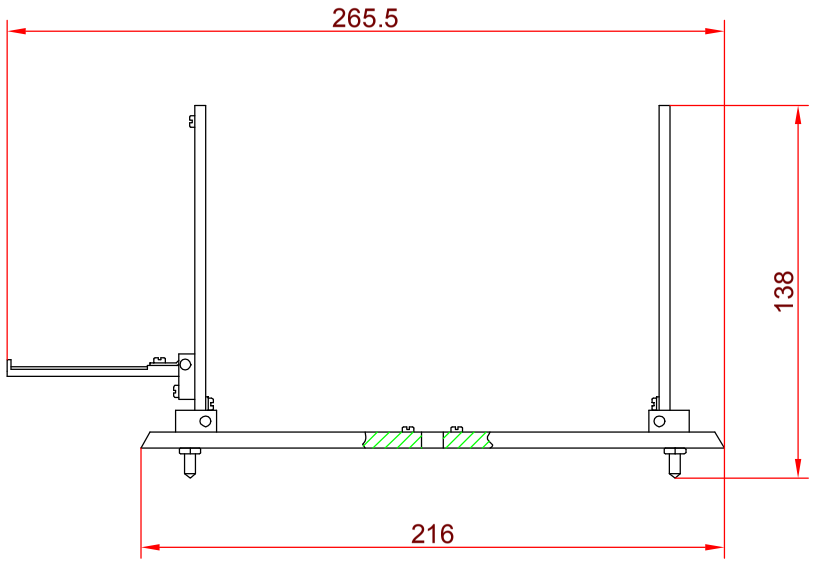

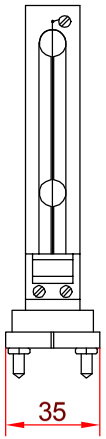

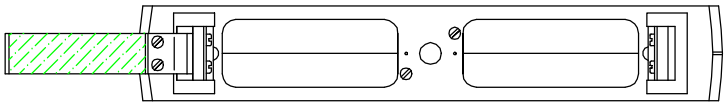

				alle Maße ohne Toleranzangabe ±0.5		Werkstück -kanten DIN 6784	Maßstab 1:2
					Datum	Name	Standard azimuth device type "180"
				Bearb.	09.01.14	Dörfert	
				Gepr.			
				Norm.			
				Cassens & Plath GmbH Bremerhaven			Blatt
Zust.	Änderung	Datum	Name				