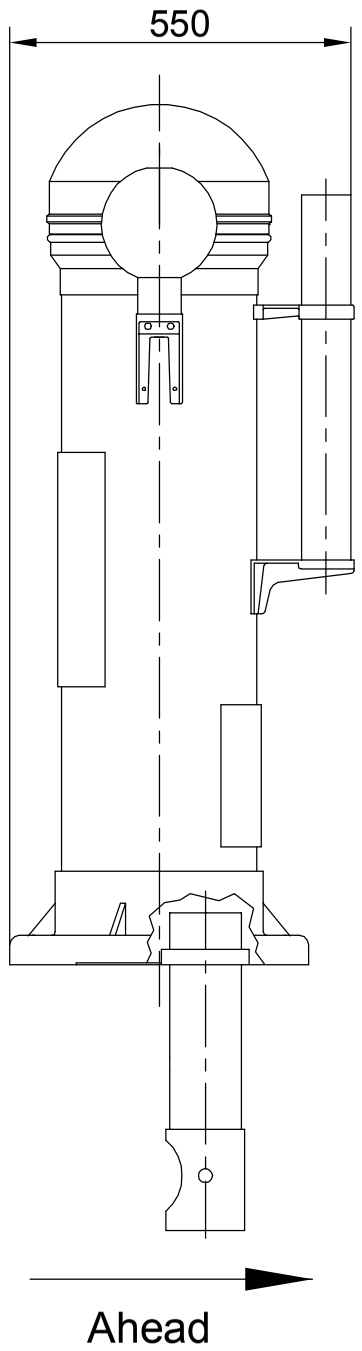


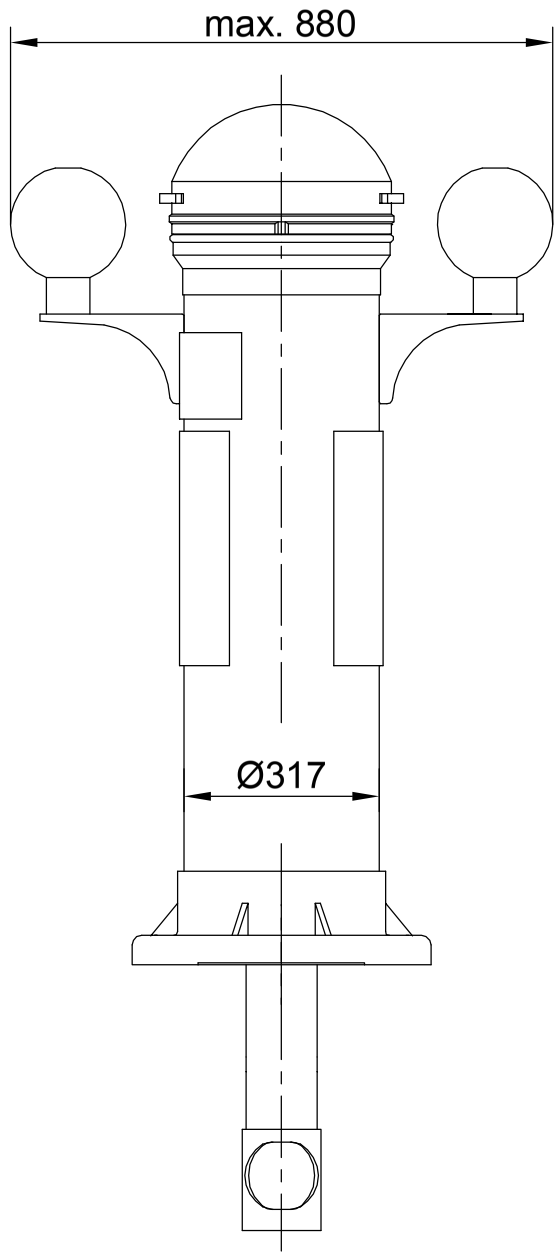


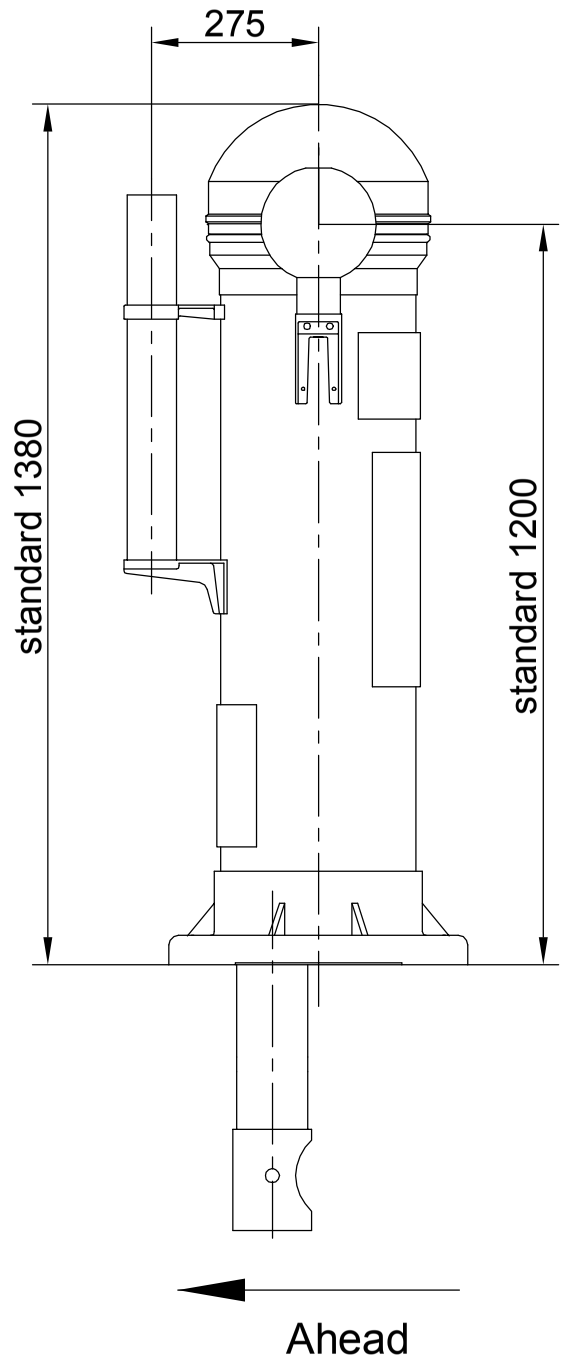


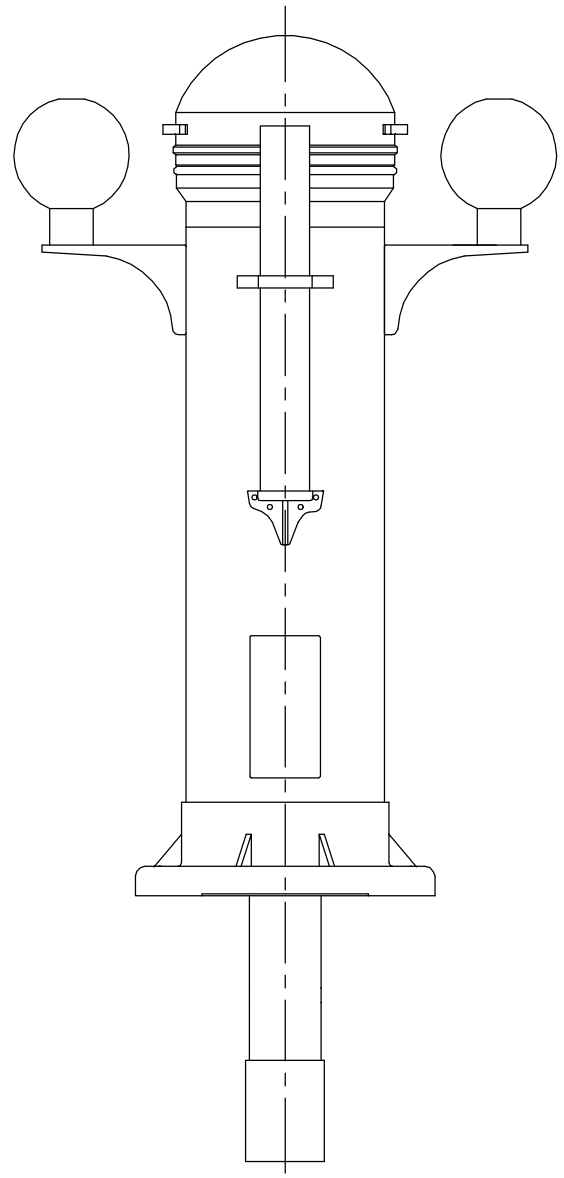

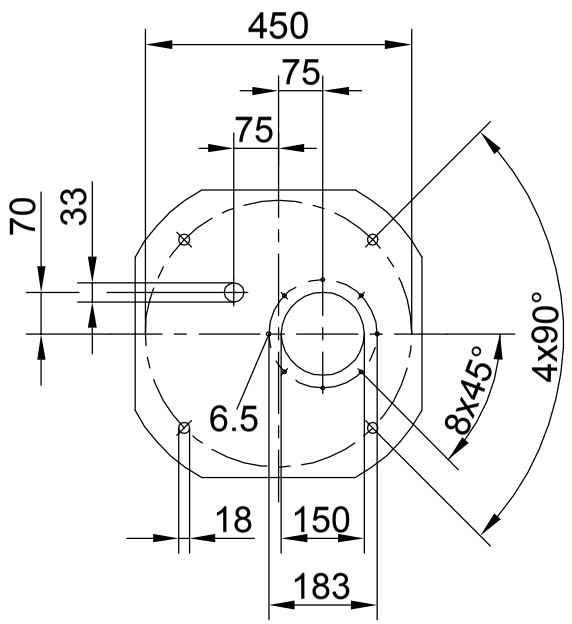


Deck Drilling Scheme

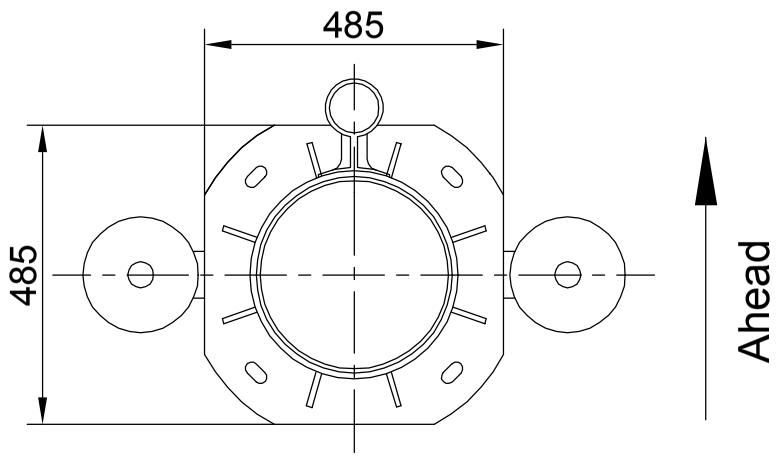


Weight app: ca. 85kg
Operational temperatur: -30/+60
Protection: IP65

| | | | | | | | |
|---|---|---|---|---|---|---|---|
| | | | | alle Maße ohne Toleranzangabe ±0.2 | | Werkstück -kanten DIN 6784 | Maßstab |
| | | | | | Datum | Name | Outline Dimensions Reflecta/1 |
| | | | | Bearb. | 19.07.13 | Dörfert | |
| | | | | Gepr. | | | |
| | | | | Norm. | | | |
| | | | | Cassens & Plath GmbH Bremerhaven | | | Blatt I |
| Zust. | Änderung | Datum | Name | | | | |